TER-PKG/PF/PD-189

Termopara prosta (Typ J, K) wielopunktowa

Typ PKG

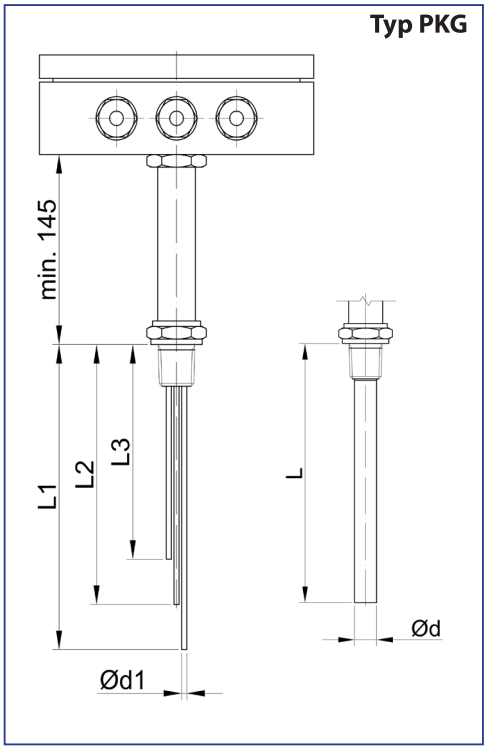

Termopara prosta, wielopunktowa TER-PKG/PF/PD-189 przeznaczona jest do pomiaru rozkładu temperatury w zbiornikach, reaktorach i kolumnach w zakresie temperatur -40°C do +800 (+1100*)°C (zależnie od typu stosowanej termopary i materiału osłony) Pomiar jest wykonywany przez kilka termopar z końcówkami rozmieszczonymi na różnych głębokościach. Głębokości zanurzenia są wykonywane zgodnie z zamówieniem klienta.

Termopara może być wyposażona w różne kołnierze podłączeniowe lub króćce. Termoelementy płaszczowe poniżej przyłącza mogą być bez osłony, do zabudowy w osłonie zewnętrznej

Termopara może być wyposażona w przetworniki zabudowane w skrzynce przyłączeniowej.

TYP	Wykonanie
TER-PKG/PF/PD-189	Standardowe - wykonanie zgodne z kartą
TER-PKG/PF/PD-189/Exi	Iskrobezpieczne – wykonanie zgodne z certyfikatem Atex

Typ PF

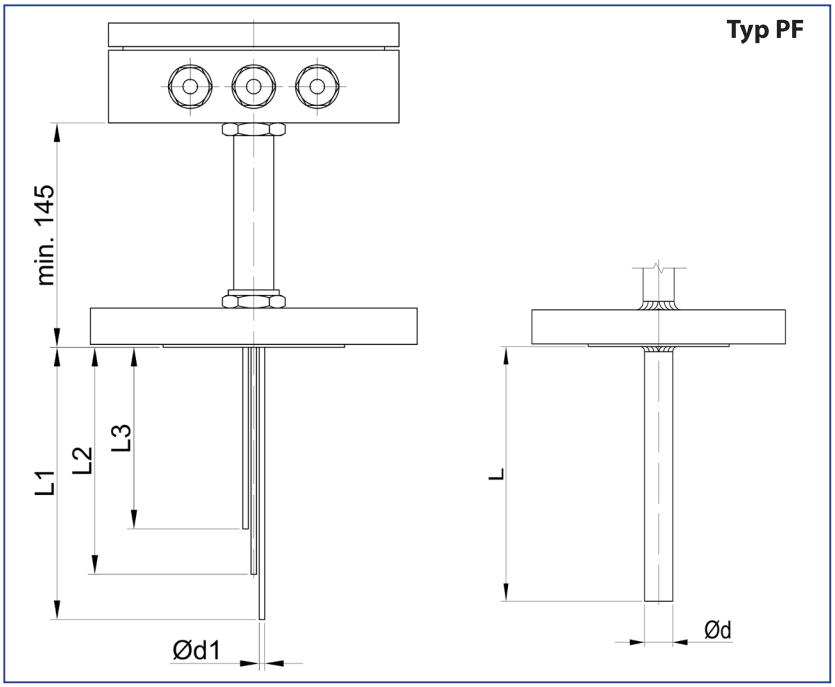

Typ PD

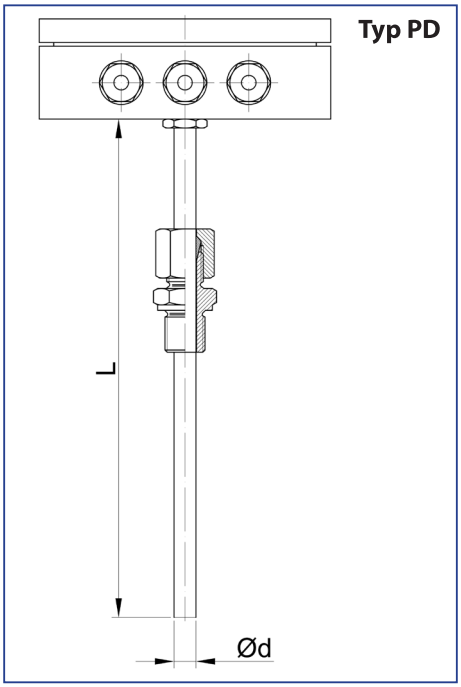

ALF-SENSOR Sp. J.
siedziba : ul. Narczyzowa 3, 31-342 Kraków
zakład produkcyjny: ul. Krakowska 294, 32-080 Zabierzów
Telefon: (+48) 12 258 08 40 | Fax: (+48) 12 258 08 48 |E-mail: biuro@alf-sensor.com.pl

© Copyright ALF-SENSOR Sp. J. , 2015

Parametry techniczne dla TER-PKG/PF/PD-189

Wkład płaszczowy	Zakres pomiarowy - Klasa 1	Charakterystyka	Spoina
1xFe-CuNi (J), 2xFe-CuNi (J)	-40°C..+600°C	wg EN 60584-1	izolowana
1xNiCr-NiAl (K), 2xNiCr-NiAl (K)	-40°C..+800 °C (+1100 °C)*		

* górna granica temperatury jest zależna od środowiska pracy i materiału osłony

Średnica osłony d	Materiał wg DIN/AISI	Maksymalna temperatura pracy	Długość czujnika L_n [mm]
ø10, ø11, ø12, ø13.5, ø15	1.4571 / 316Ti	+700°C	wg zamówienia
ø10, ø22	1.4841 / 314	+1100°C	
ø10, ø11, ø15	1.7335 / A182 Grade F11	+550°C	
ø13,7	2.4602 / Hastelloy C22	+600°C	

Rodzaj przyłącza		
Typ PKG	króciec	wg zamówienia (np. M24x1,5, G1/2", G1",1"NPT)
Typ PF	kołnierz	wg zamówienia (np. DN25 PN40 B1 wg EN 1092-1, 2"150 RF wg ASME B16,5)

Rodzaj spoiny/Skrzynka złączna	Maksymalna temp. otoczenia	Gwint wpustu kablowego	Przetwornik pomiarowy
zależy od ilości punktów pomiarowych	+150°C	wg zamówienia (np. M20x1,5, 1/2"NPT)	wg zamówienia

Przyłącze typ UZG-47
wg zamówienia, zgodnie z kartą katalogową – ***UZG-47***

W celu zapewnienia wyceny właściwego produktu proszę wypełnić:

"Arkusz procesowy czujników wielopuntkowych"

ALF-SENSOR Sp. J.
siedziba : ul. Narczyzowa 3, 31-342 Kraków
zakład produkcyjny: ul. Krakowska 294, 32-080 Zabierzów
Telefon: (+48) 12 258 08 40 | Fax: (+48) 12 258 08 48 |E-mail: biuro@alf-sensor.com.pl

© Copyright ALF-SENSOR Sp. J. , 2015

Sposób zamawiania

TER	A	189	B	x C	D	E	F	G	H	I	J	K	L	M

A	Rodzaj przyłącza
PKG	króciec
PF	kołnierz
PD	przyłącze gwintowe typ UZG-47

B	Ilość punktów pomiarowych n
	podać ilość

C	Rodzaj termoelementu
J	Fe-CuNi
K	NiCr-NiAl

D	Wykonanie
U	Standardowe z wkładem niewymiennym
U/Exi	Iskrobezpieczne z wkładem niewymiennym
PS	Standardowe z wkładem wymiennym
PS/Exi	Iskrobezpieczne z wkładem wymiennym

E	Średnica wkładu płaszczowego d_1
3	d_1= 3 mm
4,5	d_1= 4,5 mm
6	d_1= 6 mm

F	Średnica osłony d
10	d= 10 mm
12	d= 12 mm
13,7	d= 13,7 mm
15	d= 15 mm
22	d= 22 mm
INNA	wg zamówienia

G	Długość czujników L_1/ L_2/.../ L_n
	podać w [mm]

H	Materiał osłony
1.4571	1.4571 / 316Ti
1.4404	1.4404 / 316L
1.7335	1.7335 / A182 Grade F11
2.4602	2.4602 / Hastelloy C22
1.4841	1.4841 / 314
INNY	wg zamówienia

I	Rodzaj przyłącza
	podać rodzaj gwintu lub kołnierza

J	Ilość przyłączy i króciec
m x M20x1,5	ilość x M20x1,5
m x 1/2NPT	ilość x 1/2"NPT
	podać ilość i rodzaj króćca

K	Skrzynka złączna
	podać rodzaj głowicy

L	Temperatura pracy
	podać w °C

M	Przetwornik pomiarowy
	podać zakres temperatury w °C

Przykład zamawiania

TER-PF-3xK-189-PS/Exi-3-12-1500/1400/1300-1.4571-DN25PN40B1-400-3xM20x1,5

Co oznacza: Termopara typ 189, z trzema termoelementami NiCr-NiAl, wykonanie iskrobezpieczne z wkładem wymiennym, średnica płaszcza ø3 mm, średnica osłony ø12 mm, długości zanurzeniowe L1=1500 mm, L2=1400 mm, L3=1300 mm, mat. 1.4571, kołnierz DN25PN40B1, temperatura pracy termopary 400°C, wpusty kablowe 3 x M20x1,5, bez przetwornika.

ALF-SENSOR Sp. J.
siedziba : ul. Narczyzowa 3, 31-342 Kraków
zakład produkcyjny: ul. Krakowska 294, 32-080 Zabierzów
Telefon: (+48) 12 258 08 40 | Fax: (+48) 12 258 08 48 |E-mail: biuro@alf-sensor.com.pl

© Copyright ALF-SENSOR Sp. J. , 2015